Smart [3]e

Smart [3]e este aici! Un nou produs adăugat în familia de iluminat GEWISS, proiectat pentru **a putea fi ușor de instalat, ușor de schimbat** și **cu o garanție de 5 ani. Smart [3]e,** noul corp de iluminat etanș, cu un design compact și performanțe mărite, este alegerea perfectă pentru extinderea familiei LED **Smart [3]** și **Smart [3] Plus**. Soluția potrivită pentru amortizarea investiției, la un preț corect.

Avantajele exclusive ale gamei **Smart [3]e**

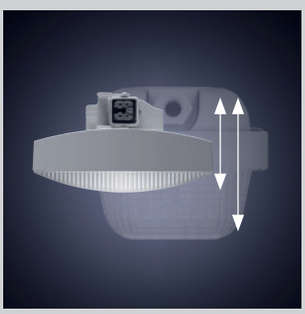

Compact

Gama Smart[3]e asigură aceleași performanțe ca și cele ale corpurilor de iluminat etanșe cu lungimi de 1200mm, respectiv 1600mm, având o dimensiune compactă. Cu designul său, Smart[3]e asigură toate calitățile sale cu privire la ușurința în instalare și rezistența în exploatare, asigurând în același timp o amortizare rapidă a investiției.

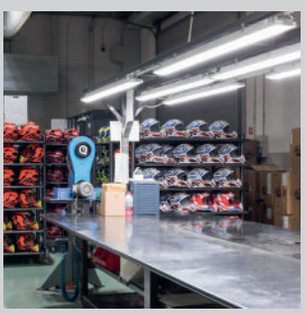

Robust

Smart[3]e este deosebit de puternic chiar și la temperaturi critice de funcționare (-25°C - +40°C), cu un grad ridicat de protecție (IP69). Alegerea atentă a materialelor garantează o durabilitate excepțională (L80B20 @ 90.000h) și o rezistență mare la impact (IK08).

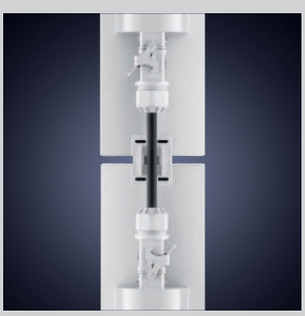

Ușor de instalat

Smart[3]e este disponibil în două variante de dimensiuni: 800mm și 1200mm. Versiunea 800mm este de tip „stand alone", iar versiunea 1200mm este, atât de tip „stand alone", cât și „through wiring" (pentru instalarea kitului de emergență și pentru realizarea șirurilor luminoase). Sistemele de conexiune și de fixare GEWISS fac instalarea rapidă și ușoară, optimizând costurile de instalare.

Garanția calității

Gama Smart [3]e beneficiază de o garanție de 5 ani datorită calității fiecărei componente individuale.

Vizitați **www.gewiss.com** și urmăriți-ne pe:

Alege **Smart [3]e** - combinația perfectă între calitatea superioară și amortizarea rapidă a investiției

STUDIU DE CAZ: Înlocuirea corpurilor de iluminat din interiorul unui depozit
Suprafața totală 20x20m

CERINȚE NORMATIVE:
UNI EN 12464-1:2011
Locuri de muncă interioare

SOLUȚIA VECHE:
16 bucăți corpuri de iluminat etanșe 2x58W TL

SOLUȚIA NOUĂ:
16 bucăți Smart[3]e GWS3320EP840
Economie de energie realizată: 60%
Timp de amortizare datorită reducerii de energie și costuri de întreținere:
aproximativ 1 an

CARACTERISTICI TEHNICE	
Produs	Smart [3]e GWS3220EP840
Difuzor	Opal
Putere	52W
Flux luminos	6000lm
Temperatură de culoare și CRI	4000 K - CRI 80
Durată de viață	L80B20(Tq25°C)= 90.000h

DATELE STUDIULUI DE CAZ	
Număr de corpuri	16
Înălțime de montaj	4 m
Putere instalată	0,832 kW

CERINȚE NORMATIVE				
Clasa	Emed (lx)	U0	UGR	Ra
5.4.2	200	0,4	25	60

REZULTATELE SIMULĂRII		
Emed [lx]	Uo	UGR
200	0,6	25

Dimensiuni

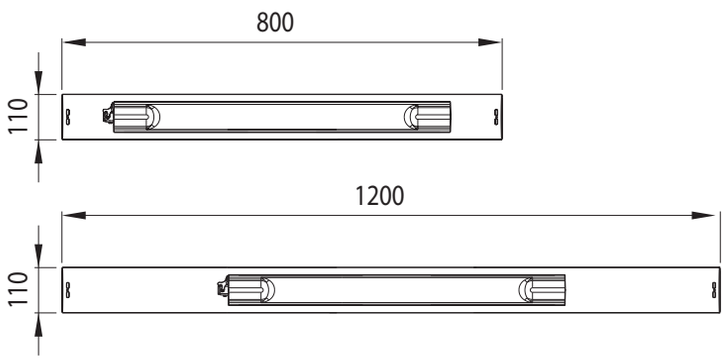

Diagramă polară

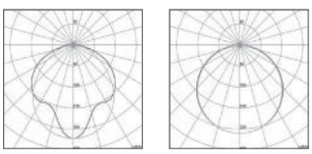

T - Transparent P- Opal

Descoperă întreaga gamă **Smart [3]** pe **www.gewiss.com**

Cod	Descriere	Driver	Temperatura de culoare (K)	Difuzor	Putere (W)	Flux luminos (lm)
GWS3120EP840	Stand Alone - 800mm	ON/OFF	4000K	Opal	34	3700
GWS3120EP857			5700K			
GWS3120ET840			4000K	Transparent		3900
GWS3120ET857			5700K			
GWS3220EP840	Stand Alone - 1200mm		4000K	Opal	52	6000
GWS3220EP857			5700K			
GWS3220ET840			4000K	Transparent		6300
GWS3220ET857			5700K			
GWS3222EP840	Through Wiring - 1200mm		4000K	Opal		6000
GWS3222EP857			5700K			
GWS3222ET840			4000K	Transparent		6300
GWS3222ET857			5700K			

Caracteristici tehnice:

- Temperatura de funcționare (Ta): -25°C + 40°C
- Durata de viață a LEDurilor: L80B20 (Tq25°C)= 90.000h – L80B20 (Tq40°)= 50.000h
- CRI: 80
- SDCM: 3
- Emergență cu UPS sau cu kit de emergență extern

IP 66 | IP 69 | IK 08 | GWT 850°C | CE | 5 YEARS

Vizitați **www.gewiss.com** și urmăriți-ne pe: