Fișă tehnică

CORP STRADAL ULTRA SLIM LED 30W 6500K

Descriere generală

Corp stradal de iluminat cu tehnologie LED, destinat iluminării drumurilor publice, străzilor, aleilor și parcărilor. Are un design modern ULTRA SLIM, eficient energetic și durabil, ideal pentru reducerea consumului de energie și pentru o iluminare uniformă.

Performanță și eficiență

Eficiență energetică	>90% (față de tehnologiile tradiționale cu sodiu)
Reducerea consumului de energie	Economie de până la 60-70% comparativ cu lămpile cu vapori de sodiu
Pornire automată	Nu

Specificații tehnice

Cod	EL0080862
Tip iluminare	SMD2835 LED (Light Emitting Diode)
Putere nominală	30W
Senzor crepuscular	Nu
Temperatură de culoare	6500k (lumină rece)
Flux luminos	3600 lumeni
Unghi de iluminare	75x130°
Indice de redare a culorii (CRI)	>80
Factor de putere	>0.95
Tensiune de alimentare	AC180-265V DOB
Frecvență de alimentare	50/60Hz
Grad de protecție IP	IP65 (rezistent la apă și praf)
Grad de protecție IK	IP08 (rezistent la impact)

Clasa de protecție	I (împământare)
Durata de viață estimată	30.000 ore
Temperatură de funcționare	-20°C până la +50°C
Culoare carcasa	Negru
Material carcasa	Aluminiu turnat, finisaj rezistent la coroziune
Optică	Lentile din policarbonat, distribuitoare uniforme de lumină
Tip montaj	Pe stâlp de iluminat/braț cu diametru între 40 și 60 mm, prindere orizontală sau verticală sau direct pe zid
Braț reglabil	-10° - 0 - +20°
Dimensiuni	424.3 mm x 67,3mm x 12,6 mm (Lxlxh)
Greutate	0,6kg

Fișă tehnică

CORP STRADAL ULTRA SLIM LED 30W 6500K

Caracteristici suplimentare

Protecție împotriva supratensiunii	Protecție la 2kV
Protecție împotriva supracurentului	Protecție la scurtcircuit și la suprasarcină
Protecție împotriva temperaturilor extreme	Design carcasă care asigură răcirea prin disiparea căldurii

Certificări și conformitate

Conformitate	EN 60598-1, EN 60598-2-3
Certificări	CE, RoHS, LVD

Montaj și întreținere

Instalare	Montaj ușor pe stâlp de iluminat/braț cu diametru între 40 și 60 mm sau direct pe zid
Întreținere	Fără, DOB (Driver on board)
Garanție	3 ani

Avantaje

Durabilitate mare	Viață utilă de până la 30.000 ore, ceea ce reduce costurile de întreținere
Reducerea costurilor de energie	Tehnologia LED asigură un consum energetic mult mai redus comparativ cu sistemele de iluminat convenționale
Design eficient	Carcasa de aluminiu ULTRA SLIM previne supraîncălzirea și garantează o performanță constantă
Sustenabilitate	Fără mercur și alte substanțe periculoase, fiind o alegere ecologică

Pachetul conține:

- 1 corp de iluminat LED
- Certificat de conformitate
- Certificat de garanție

Aplicații recomandate:

- Iluminarea străzilor publice
- Iluminarea aleilor și parcurilor
- Iluminarea parcărilor și drumurilor de acces
- Iluminatul orașelor pentru economii de energie

Diagramă dimensională

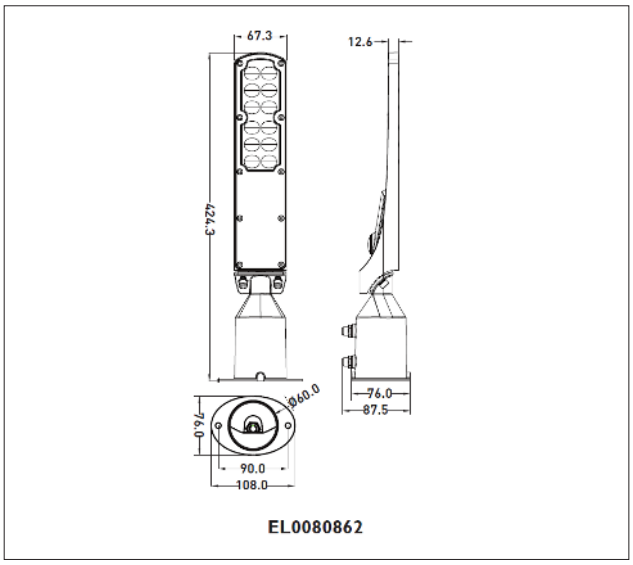
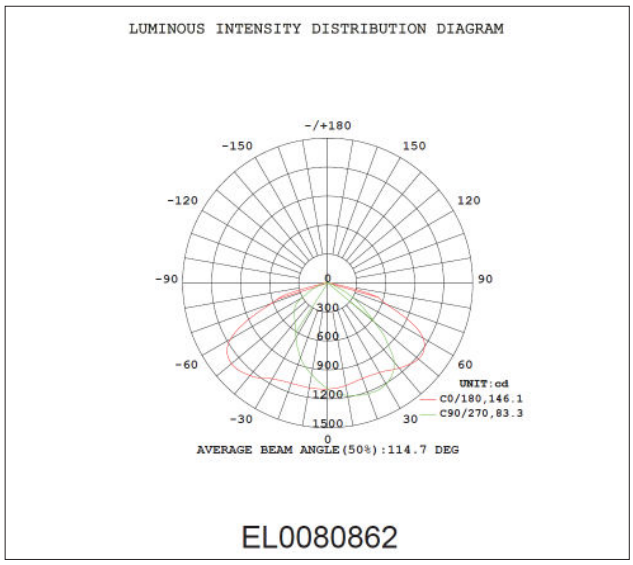
Distribuție luminoasă